DISC | Sospensione Industriale



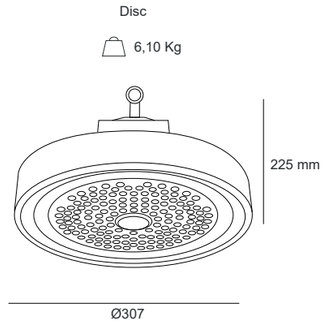

DISC | Sospensione Industriale

Sorgente *Light source*	Watt LED*	Lumen LED	Lumen OUT**	Classe Energetica *Energy rating****	Emissione *Emission*	Alimentazione *Power supply*	K	Colore *Colour*
LED	80W	14620	11081	C	DIFFONDENTE MEDIA	ON-OFF DALI	3000K 4000K 6000K	Nero
LED	117W	21411	16085	C				
LED	145W	26535	19901	C				
LED	176W	32200	24156	C				

P. Stand-by: 0 | P. Stand-by in rete: 0 | Int. Elettrica: 230 Vac 50Hz
*Potenza dei LED **Flusso totale in uscita dall'apparecchio @Tamb 25° - 4000°K ***Questo prodotto contiene una sorgente luminosa di Classe di efficienza Energetica **C**
Considerare una riduzione del flusso in uscita dell'8% per sorgente LED 3000°K, e del 10% per sorgente LED CRI>90

Tipologia Accessori	Descrizione
	Cavo di sospensione 2 m gancio e dispositivo di fissaggio (necessari 2 pezzi per lampada) *Suspension cable 2 m hook and fastener (2 pieces required per lamp)*

50K HOURS LED LIFETIME L90B10 · 100K HOURS LED LIFETIME L80B10 · IP65 · IK08 · >80 CRI · RG 0 · -20° +45° · IN · 850° · ON OFF · 230V · 50/60 HZ

A richiesta: DALI

APPLICAZIONI

- Apparecchio di illuminazione interna per aree di produzione, ambienti industriali, commerciali ed espositivi.
- Certificata per l'utilizzo da -20° fino a +45°C .
- Per applicazioni specifiche, interpellare i nostri uffici tecnici.

MECCANICA

- Corpo porta alimentatore in alluminio anodizzato.
- Sottoposto a trattamento di verniciatura a polveri che fornisce un'alta resistenza agli agenti atmosferici e ai raggi UV.
- Riflettore in alluminio brillantato per garantire un elevato rendimento luminoso e resistenza agli agenti chimici.
- Modulo LED appositamente progettato per garantire le massime performance ed efficienza.
- Ottica in policarbonato ultra clear resistente agli shock termici e agli urti.
- Tutti i fissaggi avvengono tramite viti in acciaio inox a forte tenore di molibdeno 2,5-3%.
- Guarnizioni in silicone ricotto.
- Completo di pressa-cavo in materiale plastico e cavo uscente di lunghezza 0,5 - 1m.
- Protezione antiurto IK08.
- Completo di connettore rapido per il collegamento alla linea.
- Protezione IP65 - stagno alla polvere e protetto da getti d'acqua.
- Classe di isolamento I.

ALIMENTAZIONE

- Alimentatore elettronico integrato nel corpo dell'apparecchio .
- Disponibile nella versione Standard (ON-OFF) e su richiesta DALI.
- Alimentazione 220-240Vac 50/60Hz.
- Morsettiera a 3/5 poli.

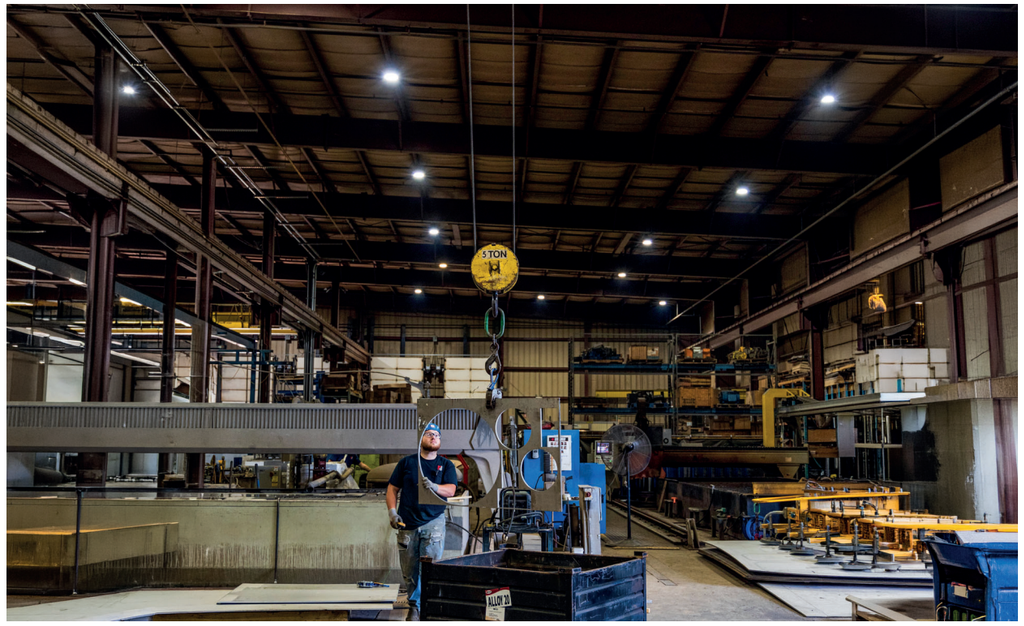

Sorgente LED sostituibile solo da tecnico abilitato.

Alimentatore sostituibile solo da tecnico abilitato.

Richiedere il manuale di sostituzione ai nostri uffici tecnici

Per informazioni relative al numero minimo/massimo di corpi illuminanti installabili sotto ad ogni interruttore, ove non espressamente indicato nei nostri manuali di installazione, contattare i nostri uffici tecnici. Per il corretto montaggio dell'apparecchio visionare il manuale d'uso.
Per i dati tecnici aggiornati o per ulteriori informazioni tecniche consultare il sito web (www.xlitesrl.it)